A4E315-AC08-18

AC axial ventilateur

Pales droites (série A)

ebm-papst Mulfingen GmbH & Co. KG
Bachmühle 2 · D-74673 Mulfingen
Phone +49 7938 81-0
Fax +49 7938 81-110
info1@de.ebmpapst.com
www.ebmpapst.com

Société en commandite · Siège Mulfingen
Tribunal cantonal Stuttgart · HRA 590344

complémentaire Elektrobau Mulfingen GmbH · Siège Mulfingen
Tribunal cantonal Stuttgart · HRB 590142

Données nominales

Type	**A4E315-AC08-18**
Moteur	**M4E068-DF**

Phase		1~	1~
Tension nominale	VAC	230	230
Fréquence	Hz	50	60
Caractéristiques mesurées à		rl	rl
Homologable selon norme		CE	CE
Vitesse de rotation	min^{-1}	1350	1500
Puissance absorbée	W	86	115
Absorption de courant	A	0,38	0,51
Condensateur	µF	2,5	2,5
Tension de condensateur	VDB	400	400
Condensateur standard		S0 (CE)	S0 (CE)
Contre-pression max.	Pa	80	60
Température ambiante min.	°C	-40	-40
Température ambiante max.	°C	55	50
Courant de démarrage	A	0,75	0,68

cm = Contrainte max. · rm = Rendement max. · rl = À refoulement libre · cc = Consigne client · ac = Appareil client
Sous réserve de modifications

AC axial ventilateur

Pales droites (série A)

Description technique

Masse	2,6 kg
Taille	315 mm
Taille du moteur	68
Surface du rotor	Peint en noir
Matériau pales	Tôle d'acier, peinte en noir
Nombre de pales	5
Direction du flux d'air	A
Sens de rotation	Sens de rotation à droite en regardant le rotor
Type de protection	IP44; en fonction du montage et de la position suivant EN 60034-5
Classe d'isolation	"B"
Classe d'humidité (F) / Classe environnementale (H)	F2-2; H1+
Température ambiante adm. Température max. ambiante du moteur (transport/stockage)	+ 80 °C
Température ambiante adm. Température ambiante min. du moteur (transport/stockage)	- 40 °C
Position de montage	Arbre horizontal ou rotor en bas ; rotor en haut sur demande
Trous d'évacuation des condensats	Côté rotor
Mode de fonctionnement	S1
Paliers moteur	Roulement à billes avec graisse pour basses températures
Courant de contact suivant IEC 60990 (couplage de mesure illustration 4, système TN)	< 0,75 mA
Protection du moteur	Contrôleur de température (TW) commuté en interne
Type de câble	Variable
Classe de protection	I (si un conducteur de protection a été raccordé par les soins du client)
Conformité à la norme	EN 60335-1; CE
Homologation	EAC; CCC

ebm-papst Mulfingen GmbH & Co. KG · Bachmühle 2 · D-74673 Mulfingen · Phone +49 (0) 7938 81-0 · Fax +49 (0) 7938 81-110 · info1@de.ebmpapst.com · www.ebmpapst.com

AC axial ventilateur

Pales droites (série A)

Dessin technique

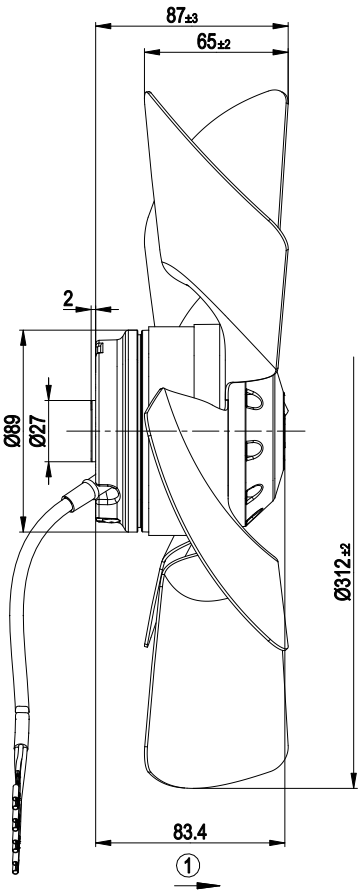

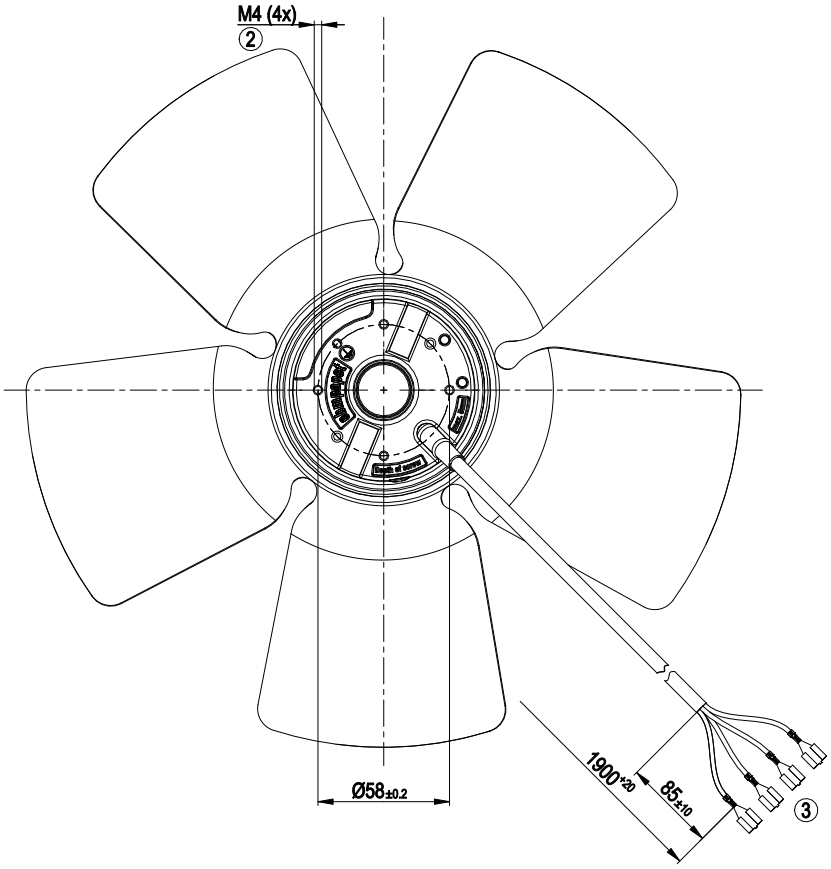

1	Sens de refoulement "A"
2	Profondeur de vissage max. 5 mm
3	Câble de raccordement silicone 4G 0,5 mm², 4 griffes d'embout de fils serties

Schéma de connexions

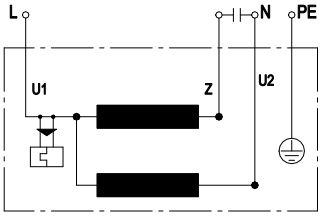

U1	bleu	Z	brun	U2	noir
PE	vert/jaune				

ebm-papst Mulfingen GmbH & Co. KG · Bachmühle 2 · D-74673 Mulfingen · Phone +49 (0) 7938 81-0 · Fax +49 (0) 7938 81-110 · info1@de.ebmpapst.com · www.ebmpapst.com

AC axial ventilateur

Pales droites (série A)

Caractéristiques: Débit d'air 50 Hz

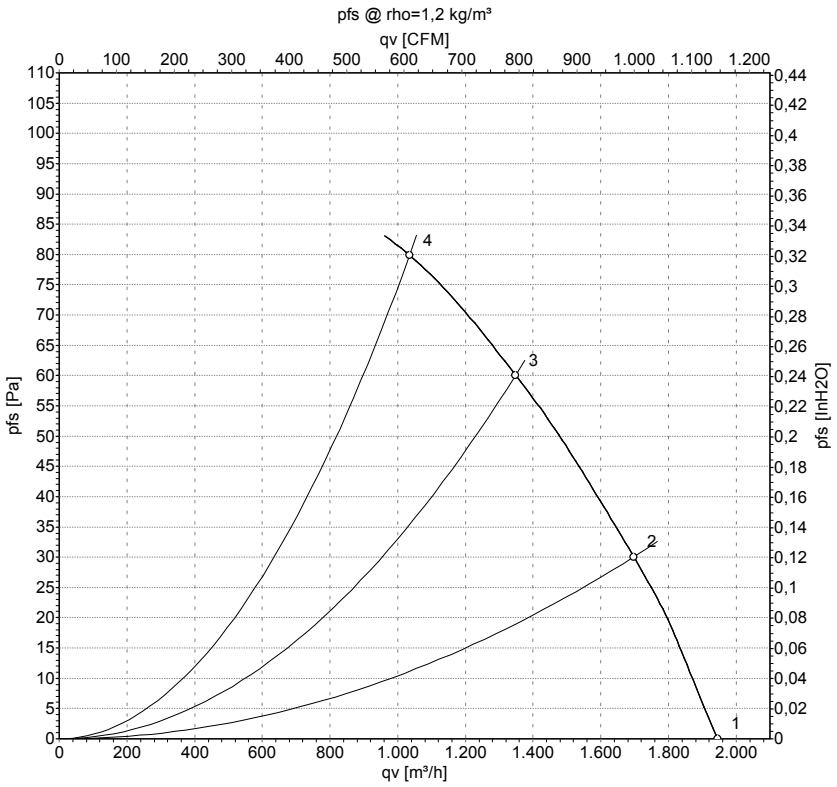

Mesure: LU-63950-1

Débit d'air mesuré suivant ISO 5801 Catégorie d'installation A. Pour obtenir communication précise du dispositif de mesure, veuillez vous adresser à ebm-papst. Niveaux de bruit côté aspiration : Détermination du niveau de puissance acoustique (LwA) suivant ISO 13347 / Niveau de pression acoustique (LpA) à distance de 1 m de l'axe du ventilateur. Les indications ne sont valables que dans les conditions de mesure indiquées et peuvent se modifier sous l'effet des conditions de montage. En cas de divergences par rapport au montage normalisé, il convient de vérifier les valeurs caractéristiques sur l'appareil monté.

Valeurs de mesure

	U	f	n	P_e	I	q_V	p_{fs}	q_V	p_{fs}
	V	Hz	min^{-1}	W	A	m^3/h	Pa	cfm	in. wg
1	230	50	1350	86	0,38	1945	0	1145	0,00
2	230	50	1330	91	0,41	1700	30	1000	0,12
3	230	50	1310	95	0,43	1350	60	795	0,24
4	230	50	1240	108	0,48	1035	80	610	0,32

U = Tension d'alimentation · f = Fréquence · n = Vitesse de rotation · P_e = Puissance absorbée · I = Absorption de courant · q_V = Débit · p_{fs} = Élévation de pression

ebm-papst Mulfingen GmbH & Co. KG · Bachmühle 2 · D-74673 Mulfingen · Phone +49 (0) 7938 81-0 · Fax +49 (0) 7938 81-110 · info1@de.ebmpapst.com · www.ebmpapst.com